LELO

F1S™

Developer's Kit

MANUEL UTILISATEUR

Nous mettons le futur de la Sextech entre vos mains.
Faites-en bon usage, souvent et avec amour.

Nous vous félicitons pour l'acquisition du Kit de Développement F1S. Avant de faire plus ample connaissance, veuillez consacrer quelques instants à la lecture de ce manuel d'utilisateur.

IMPORTANT: Votre accessoire érotique a été verrouillé pour le transport. Pour le déverrouiller, connectez simplement le chargeur ou voyez ci-dessous comment procéder.

AVANT DE COMMENCER

- Avant la première utilisation, chargez votre F1S pendant 2 heures.
- Une fois chargé, appuyez sur le bouton central pour l'activer.
- Une pression longue activera le mode d'appairage Bluetooth, signalé par le clignotement de toutes les LED. Une fois que toutes les LED restent allumées, le Bluetooth a été connecté avec succès.
- Appuyez sur le bouton – pour ajuster la puissance des vibrations au niveau qui vous est confortable.
- Maintenir le bouton central enfoncé éteindra votre F1S.
- Maintenez enfoncés les boutons + et – simultanément pendant 5 secondes pour verrouiller votre F1S et éviter une activation fortuite.

FAITES CONNAISSANCE AVEC VOTRE Console de performance intelligente F1S

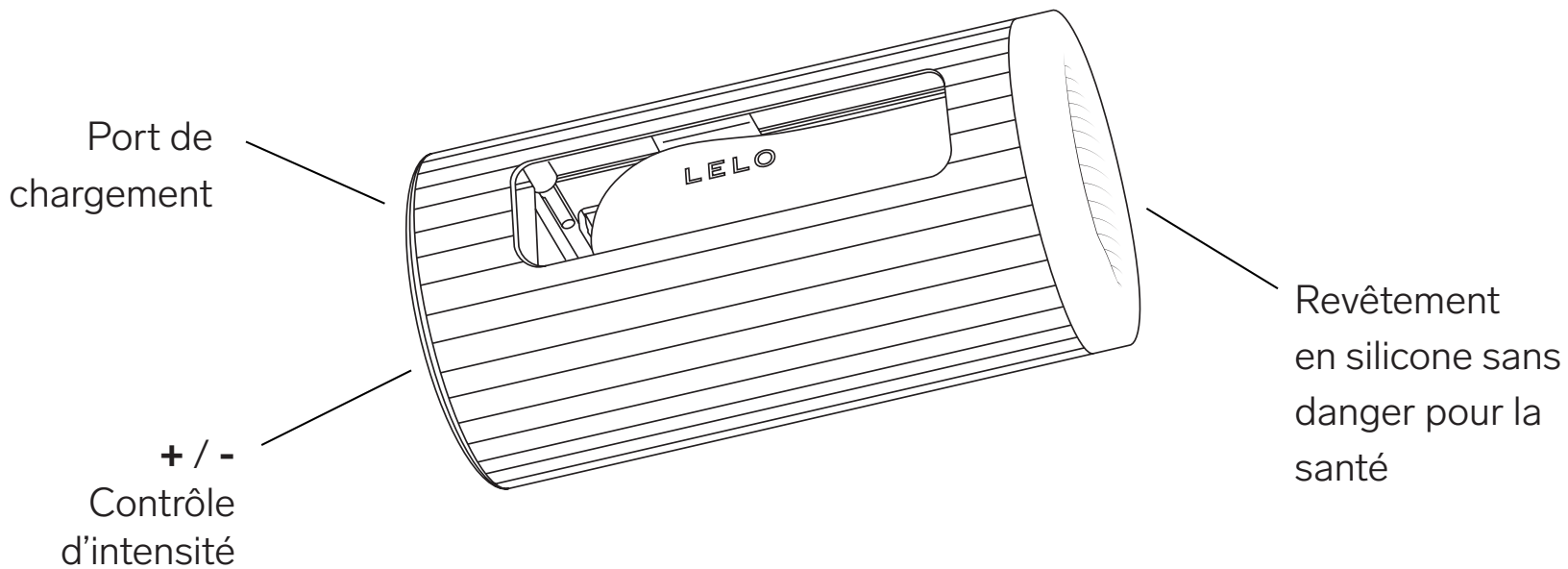

TECHNOLOGIE SENSONIC

La technologie SenSonic, une exclusivité LELO, permet un plaisir à 360 degrés. Au lieu des habituelles vibrations, le F1S produit de puissantes ondes soniques qui pénètrent profondément votre pénis vous donnant l'impression qu'elles résonnent dans toutes les directions à la fois. Et grâce à l'appli LELO, vous pouvez choisir l'intensité qui vous convient.

SenSonic™
TECHNOLOGY

CRUISE CONTROL

Le Cruise Control est destiné à détecter tout ralentissement du moteur principal et peut réaugmenter la puissance par PWM (Modulation de largeur d'impulsion). Ce faisant, le Cruise Control garantit que vous bénéficierez d'une puissance et d'une intensité constantes, en toutes circonstances. Contrôlez le Cruise Control et d'autres réglages de l'appareil grâce à l'appli LELO.

Cruise Control™
TECHNOLOGY

UTILISATION DE VOTRE F1S

- Téléchargez l'application F1S sur votre téléphone
- Assurez-vous que votre accessoire est éteint (les voyants doivent être éteints ; si l'appareil est allumé maintenez appuyé le bouton de démarrage jusqu'à ce que les voyants s'éteignent)
- Lancez l'application, attendez la fin de la vidéo d'introduction ou appuyez sur SKIP en haut à droite de votre écran
- L'écran « Connecter l'appareil » va apparaître avec un message : « Appuyez sur le bouton de l'appareil pour le connecter »
- Appuyez sur le bouton de démarrage de F1S, il doit clignoter pour signaler qu'il est en recherche de connexion
- L'animation va se poursuivre et un nouvel écran « Confirmer la connexion » va apparaître avec le message « Appuyer sur le bouton de l'appareil pour confirmer la connexion »
- Appuyez une fois sur le bouton de démarrage de F1S pour confirmer la connexion
- Votre accessoire va vibrer une seconde avant de s'arrêter. Cela signifie que la connexion est établie entre F1S et l'application
- L'écran du menu de F1S va apparaître avec les onglets Jouer, À propos de F1S, Légal et options de Déconnexion

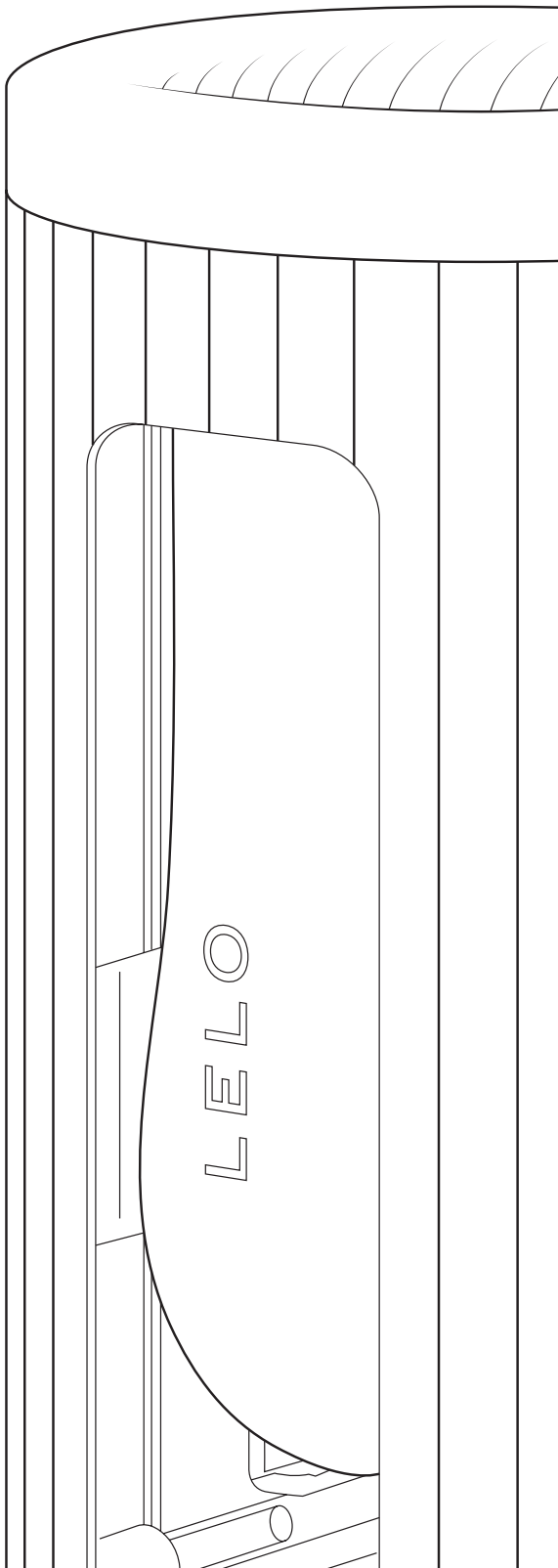

Kit de Développement F1S

Cette conception open-source révolutionnaire vous permet de tirer profit de la technologie de LELO à l'avant-garde de ce secteur. Pour commencer, téléchargez le SDK et joignez-vous à une communauté de développeurs pour construire l'expérience sextech de vos rêves.

COMPATIBLE RA

COMPATIBLE RV

CONNEXION BLUETOOTH

Téléchargement sur l'App Store

Procurez-vous la sur Google Play

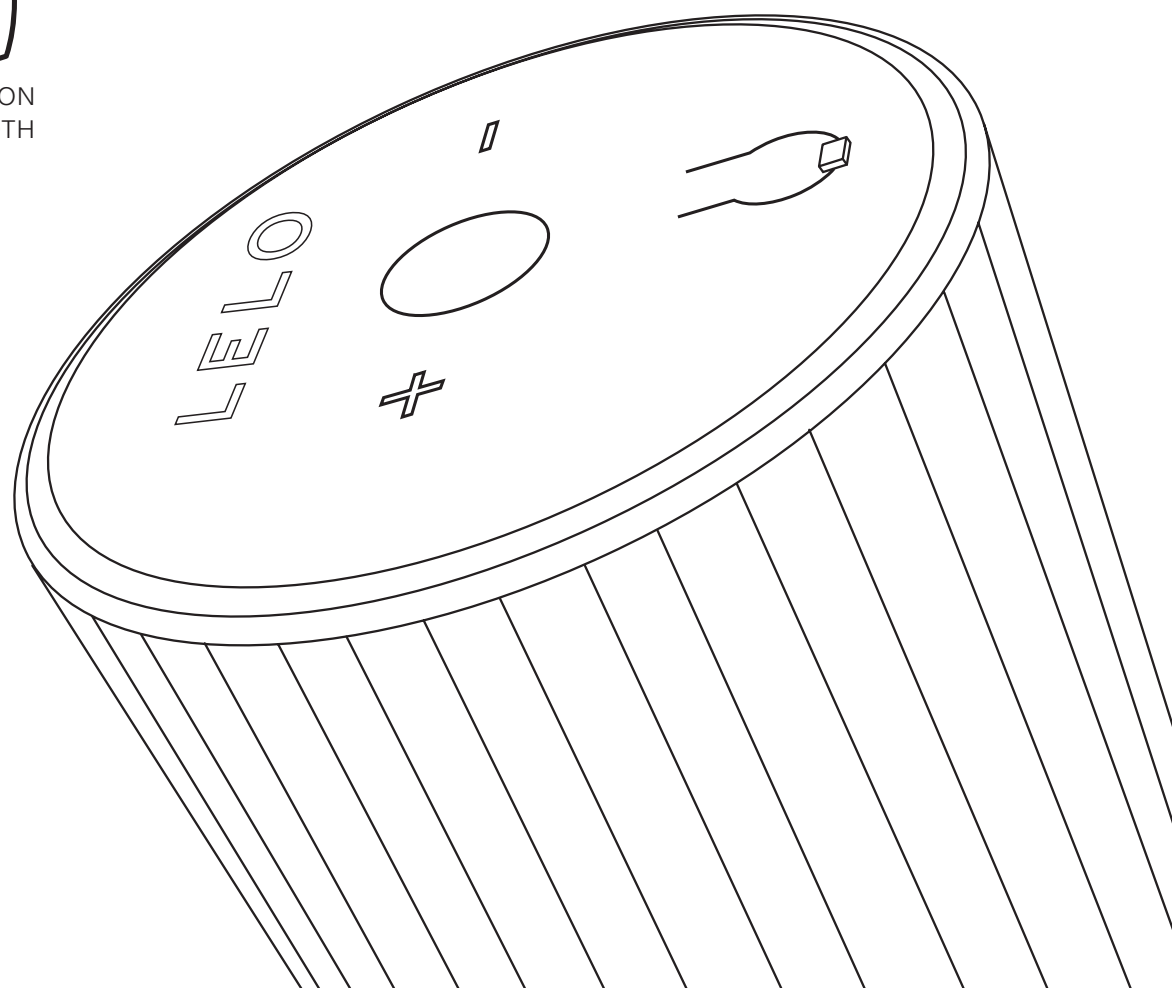

CHARGEMENT DE VOTRE Console de performance intelligente F1S

- Insérez la prise DC dans le port DC en haut de votre F1S.
- La LED sur l'interface de votre F1S clignotera pour indiquer le chargement en cours. Quand il sera totalement chargé, la LED émettra une lumière fixe.
- Quand la batterie sera presque à plat, la LED de votre F1S émettra une lumière blanche clignotante.

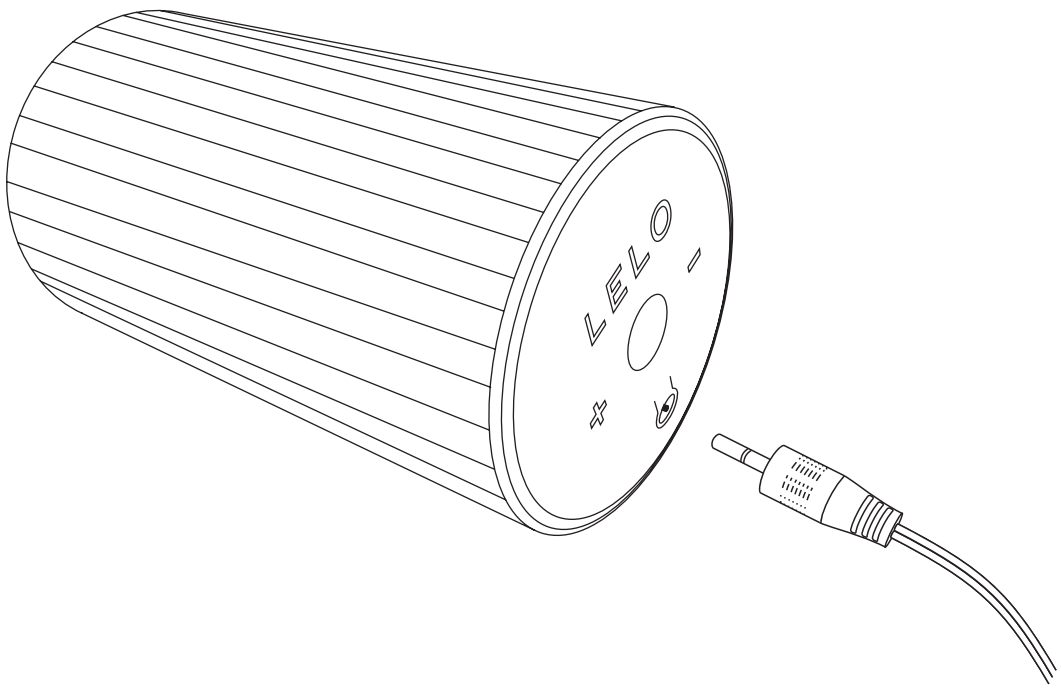

Utilisez uniquement le chargeur original fourni par LELO avec votre F1S

NETTOYAGE, STOCKAGE ET SÉCURITÉ

L'utilisation du F1S avec de la crème pour mains ou des lubrifiants à base de silicone peut rendre le silicone définitivement collant.

Le F1S est totalement étanche, rendant le nettoyage simple. Rincez et aspergez avec

le Nettoyant pour sex-toys LELO, puis rincez à nouveau et laissez sécher. Un coton-tige peut être utilisé pour nettoyer l'intérieur de la "bouche".

Nettoyez toujours soigneusement votre F1S avant et après chaque utilisation. Vous pouvez laver le silicone avec de l'eau chaude et du savon antibactérien, le rincer avec de l'eau chaude propre et le sécher avec un chiffon ou une serviette non-pelucheux.

N'utilisez jamais de nettoyants contenant de l'alcool, des solvants ou de l'acétone.
Évitez de laisser votre F1S en plein soleil et ne l'exposez JAMAIS à la chaleur extrême.
Rangez votre F1S dans un endroit non poussiéreux et ne le mélangez pas avec des produits ou autres matériaux.

RÉSOLUTION DES PROBLÈMES

La LED de votre F1S ne pulse pas quand le chargeur est connecté ?

- La batterie est à plat et a besoin de plusieurs minutes pour confirmer qu'elle est en cours de chargement.
- Le chargeur n'est pas correctement branché. Vérifiez les prises murale et DC.

Votre F1S n'est pas activé quand vous appuyez sur le bouton central ?

- La batterie est déchargée. Rechargez votre F1S.
- L'interface de votre F1S est verrouillée. Maintenez + et - enfoncés pendant 5 secondes.

Si vous rencontrez tout autre problème avec votre Kit de développement F1S ou si vous avez des questions concernant le fonctionnement, veuillez contacter : **customercare@lelo.com**

CARACTÉRISTIQUES

MATÉRIAUX	Silicone, ABS, alliage d'aluminium
COULEUR DU CORPS	Noir Mat
INTERFACE	interface à 3 boutons
CAPTEURS	10
ARRÊT	Automatique
FRÉQUENCE	63Hz
BATTERIE	Li-Ion 850mAh 3.7V
TEMPS DE CHARGE	2h à 5.0V 700mA
VEILLE	2 heures
TEMPS D'ATTENTE	Jusqu'à 90 jours
TAILLE	143mm x Ø71mm
LONGUEUR INSERABLE	110.72 mm
POIDS (UNIQUEMENT PRODUIT)	291,5 g et 286,9 g (Rouge)

INFORMATION SUR L'ELIMINATION DES DECHETS

L'élimination des produits électroniques usagés (applicable à l'Union Européenne et à d'autres pays européens disposant de différents systèmes de collecte des déchets): Le symbole de la « poubelle barrée » indique que ce produit ne doit pas être traité de la même façon que les déchets ménagers mais déposé à un point de collecte approprié pour le recyclage des équipements électriques et électroniques.

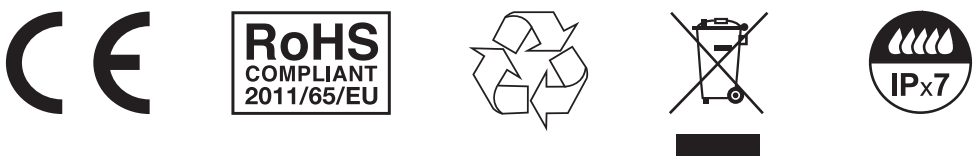

Clause de non-responsabilité : Les utilisateurs de ce produit le font à leur propre risque. LELO et ses détaillants déclinent toute responsabilité ou obligation quant à l'utilisation de ce produit. En outre, LELO se réserve le droit de réviser ce document et d'apporter des modifications de temps à autre au contenu présent, sans obligation de le notifier à quiconque.

Le modèle peut être modifié pour des améliorations sans préavis.

Toutes transformations ou modifications non expressément approuvées par l'autorité responsable de la conformité pourront entrainer la révocation de l'autorisation d'utilisation de l'appareil. Ce dispositif est conforme à la section 15 des réglementations de la FCC. Son fonctionnement est soumis aux deux conditions suivantes : (1) cet appareil ne doit pas causer d'interférences nuisibles, et (2) cet appareil doit accepter toute interférence reçue, y compris des interférences pouvant provoquer un fonctionnement non désiré.

Exposition aux radiations: Cet équipement répond aux limites fixées par la FCC sur l'exposition aux radiations établies pour un environnement non contrôlé. Cet appareil a été évalué pour répondre aux règles sur l'exposition des radiations. L'appareil peut être utilisé en mode portatif sans restriction.

© 2019 LELOi AB. TOUS LES DROITS SONT RÉSERVÉS.

CONÇU ET DÉVELOPPÉ PAR LELO SWEDEN

FABRIQUÉ POUR LELO EN CHINE

SITE WEB: WWW.LELO.COM **SUPPORT:** CUSTOMERCARE@LELO.COM